CMD-14604

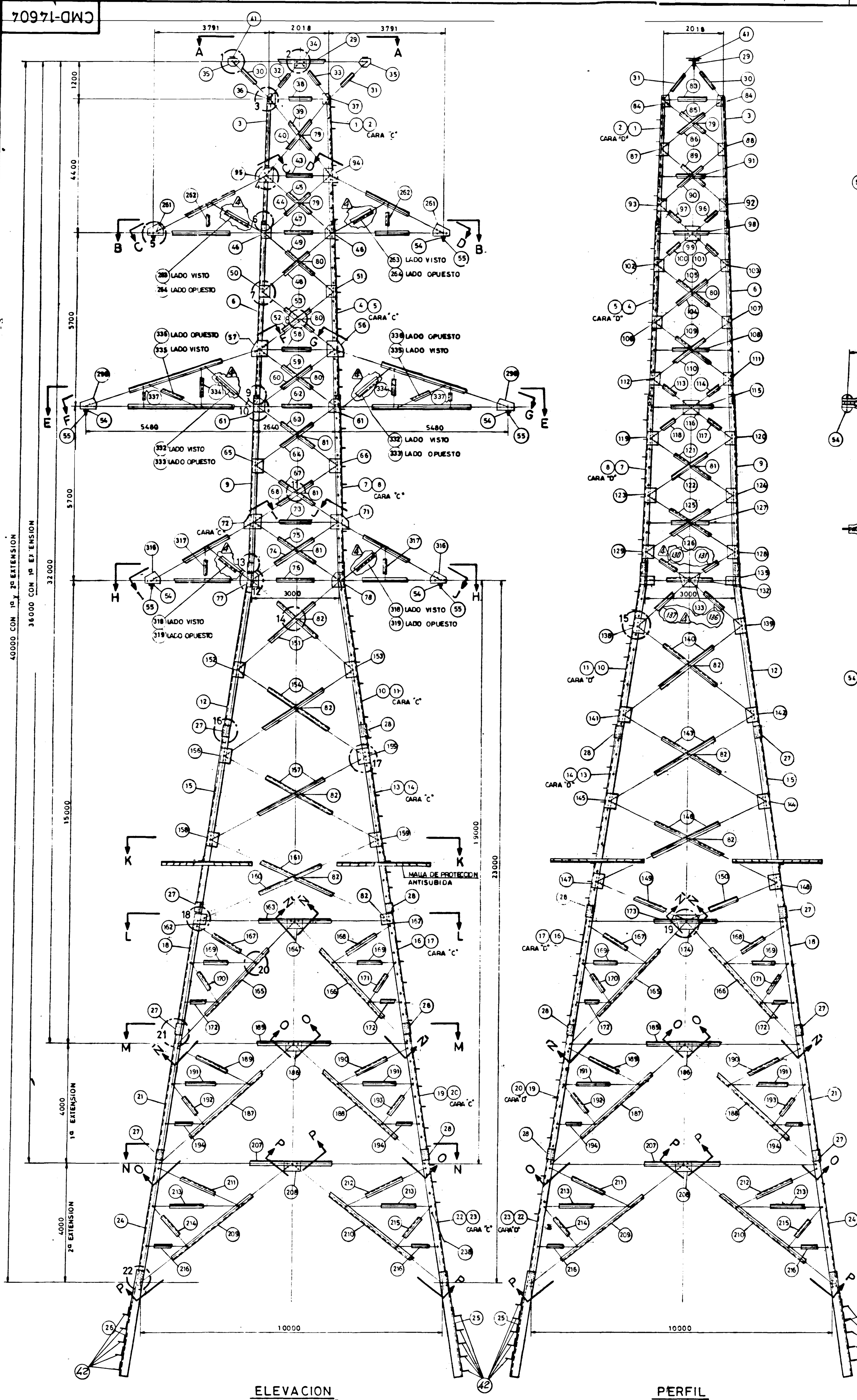

ELEVACION

CARAS "A" y "C"

PERFIL

CARAS "B" y "D"

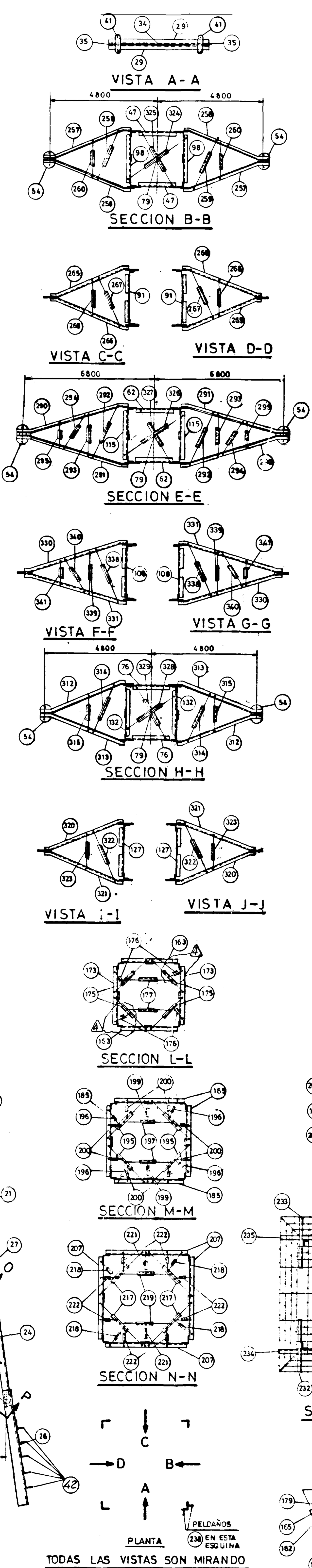

TODAS LAS VISTAS SON MIRANDO EN DIRECCION DE LAS FLECHAS

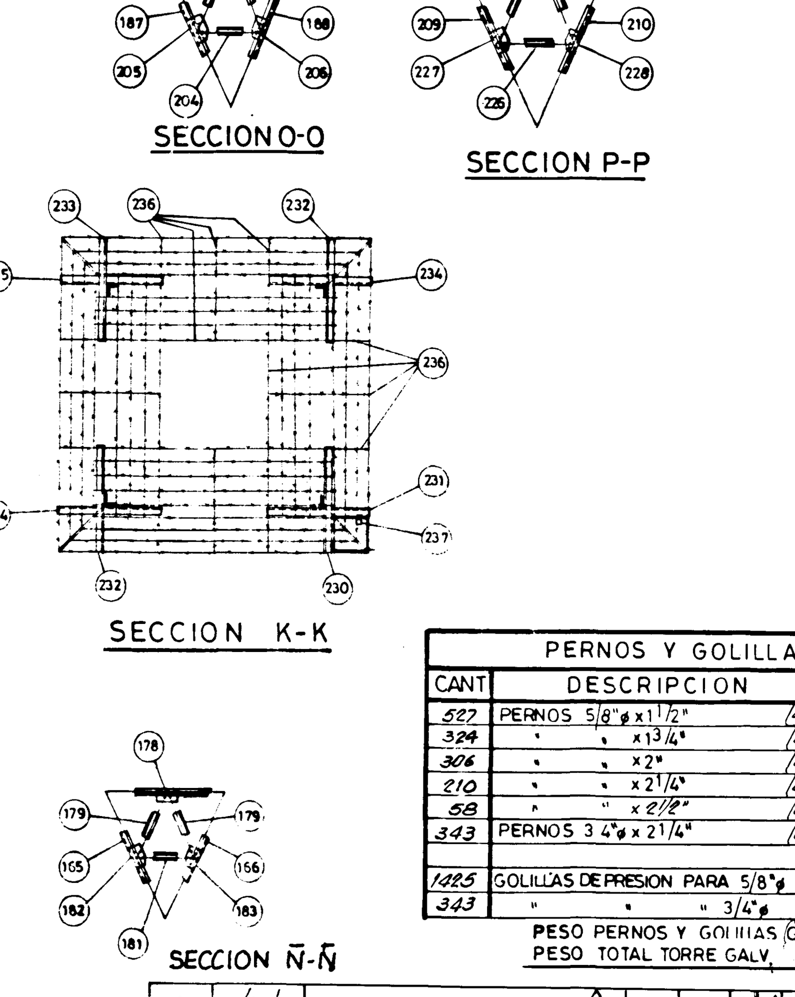

LISTA DE MATERIALES PARA 1ª EXTENSION

MARCA	CANT	DESCRIPCION	PESO	VER LAM Nº
19	1	L152 x 152 x 12,7 x 4086	119,2	4
20	1	" "	119,2	"
21	2	" "	238,4	"
27	2	L203 x 203 x 12,7 x 506	39,8	5
28	2	" "	39,3	"
185	4	L100 x 100 x 6 x 7620	278,9	9
186	4	PL 203 x 6,4 x 328	12,5	"
187	4	L64 x 64 x 6,4 x 5897	144,0	△4
188	4	" "	144,0	△4
189	4	L90 x 90 x 6 x 2674	88,6	"
190	4	" "	88,6	"
191	8	L65 x 65 x 5 x 2517	100,1	"
192	4	L50 x 50 x 4 x 1731	20,3	"
193	4	"	20,3	
194	8	" x 1289	30,2	
195	4	L90 x 90 x 6 x 5237	173,5	"
196	4	" x 2397	79,4	"
197	2	" x 4220	69,9	"
199	2	L50 x 50 x 4 x 1890	11,1	"
200	8	" x 1795	42,1	
201	4	PL 180 x 6,4 x 190	6,4	
202	8	L 90 x 90 x 6 x 2745	181,6	△4
238	11	PELDAÑOS 5/8 ϕ x 200	4,4	△4
204	4	L. 90 x 90 x 6 x 2609	86,4	△4
205	4	PL 148 x 6,4 x 223	6,2	△4
206	4	" "	6,2	△4
	18	PERNOS 5/8" ϕ x 2 1/4"	3,3	△4
	124	PERNOS 5/8" ϕ x 1 1/2" △4	18,6	-
	31	" " x 1 3/4" △4	4,9	-
	18	" " x 2" △4	3,0	-
	120	PERNOS 3/4" ϕ x 2 1/4" ϕ △4	37,2	-
	191	GOLILLAS DE PRESION PARA 5/8" ϕ	3,1	-
	120	" " 3/4" ϕ	2,4	△4

PESO FERRETERIA GALV. △4 = 2222 Kg
PESO PERNOS Y GOLILLAS GALV. = 69 Kg
PESO TOTAL 1ª EXTENSION GALV. = 2291 Kg

LISTA DE MATERIALES PARA 2ª EXTENSION

MARCA	CANT	DESCRIPCION	PESO	
22	1	L152 x 152 x 12,7 x 4086	119,2	5
23	1	" " "	119,2	"
24	2	" " "	238,4	"
27	2	L203 x 203 x 12,7 x 506	39,8	"
28	2	" " "	39,8	"
207	4	L100 x 100 x 6 x 8840	323,5	9
208	4	PL199 x 6,4 x 354	9,5	△4
209	4	L64 x 64 x 6,4 6352	154,8	△4
210	4	" " "	154,8	△4
211	4	L90 x 90 x 6 x 3024	100,2	"
212	4	" "	100,2	"
213	8	" x 2914	193,0	"
214	4	L65 x 65 x 5 x 1860	37,0	"
215	4	" "	37,0	"
216	8	L50 x 50 x 4 x 1487	34,9	"
217	4	L 90 x 90 x 6 x 6100	202,0	"
218	4	" " x 2828	93,7	"
219	2	" " x 4831	80,0	"
221	2	L65 x 65 x 6 x 2195	25,8	△4 "
222	8	" " x 2100	98,4	△4 "
223	4	PL 180 x 6,4 x 190	6,2	△4
224	8	L90 x 90 x 6 x 3011	199,2	△4 "
238	11	PELDAÑOS ϕ 5/8 x 200	4,4	△4
226	4	L. 90 x 90 x 6 x 2941	97,6	△4
227	4	PL 149 x 6,4 x 224	6,2	△4
228	4	" "	6,2	△4
	18	PERNOS 6/8" ϕ x 2 1/4" △4	3,3	-
	124	PERNOS 5/8" ϕ x 1 1/2" △4	18,6	-
	31	" " x 1 3/4" △4	4,9	-
	18	" " x 2" △4	3,0	-
	120	PERNOS 3/4" ϕ x 2 1/4" ϕ △4	37,2	-
	191	GOLILLAS DE PRESION PARA 5/8" ϕ	3,1	-
	120	" " " 3/4" ϕ	2,4	△4

PESO FERRETERIA GALV. △4 = 2588 Kg
PESO PERNOS Y GOLILLAS GALV. = 69 Kg
PESO TOTAL 2ª EXTENSION GALV. = 2657 Kg

CONTINUACION

MARCA	CANT	DESCRIPCION	PESO	VER LAM Nº
170	4	L50 x 50 x 4 x 1516	18,9	8
171	4	" "	18,9	"
172	8	" x 1090	25,6	"
173	2	L 90 x 90 x 6 x 6401	106,0	△4 "
174	2	PL 314 x 6,4 x 582	17,1	△4
175	4	L65 x 65 x 5 x 4228	84,1	"
176	4	" x 1955	38,8	△4 "
177	2	L90 x 90 x 6 x 3707	61,4	"
178	4	PL175 x 6,4 x 190	6,2	△4
179	8	L90 x 90 x 6 x 2454	162,4	△4 "
181	4	L65 x 65 x 5 x 2181	43,2	△4 "
182	4	PL 152 x 6,4 x 305	8,7	△4
183	4	" "	8,7	△4
				-
231	1	L50x5x1304 + 231a 1 PL 50 x 6,4 x 115	5,2	△4 "
232	2	L50x5x1304 + 232a 2 PL 40 x 6,4 x 781	12,8	△4 "
233	1	L50x5x1304 + 233a 1 PL 40 x 6,4 x 781	6,4	△4 "
234	2	L50 x 50 x 5 x 1304	9,8	-
235	1		4,9	-
236	220m	ALAMBRE DE PUAS ALTA RESISTENCIA GALVANIZADO 1,6 ϕ TIPO MOTTO	-	9
237	1	CANDADO	-	-
238	85	PELDAÑOS ϕ 5/8" ϕ x 200	34,0	△4
257	2	L 90 x 90 x 6 x 4131	68,4	"
258	2	" "	68,4	"
259	2	L65 x 65 x 5 x 2580	25,5	"
260	2	L50 x 50 x 4 x 1306	8,0	△4
261	2	PL192 x 6,4 x 347	6,2	△4
262	4	L50 x 50 x 4 x 999	12,4	△4
263	2	L65 x 65 x 5 x 2034	20,2	△4 "
264	2	" "	20,2	△4
265	2	L65 x 65 x 6 x 4108	48,2	△4
266	2	" "	48,2	△4
267	2	L65 x 65 x 5 x 2498	24,8	"
268	2	L50 x 50 x 4 x 1204	7,4	△4
290	2	L 90 x 90 x 8 x 5944	129,7	"
291	2	" "	129,7	"
292	2	L65 x 65 x 5 x 2992	29,8	6
293	2	L50 x 50 x 4 x 1991	11,6	10
294	2	L65 x 65 x 5 x 2272	22,6	6
295	2	L50 x 50 x 4 x 1031	6,0	10
296	2	PL192 x 6,4 x 434	7,8	"
312	2	L90 x 90 x 6 x 3969	65,7	"
313	2	" "	65,7	"
314	2	L65 x 65 x 5 x 2950	29,0	△4
315	2	L50 x 50 x 4 x 1707	10,2	△4
316	2	PL200 x 6,4 x 342	6,4	-
317	4	L50 x 50 x 4 x 978	11,4	-
318	2	L65 x 65 x 5 x 1965	19,4	△4 "
319	2	" "	19,4	△4 "
320	2	L65 x 65 x 6 x 3904	45,8	△4
321	2	" "	45,8	△4
322	2	L65 x 65 x 5 x 2809	27,8	△4
323	2	L50 x 50 x 4 x 1548	9,0	-
324	1	L65 x 65 x 5 x 3204	15,9	"
325	1	" " x 2878	14,3	-
326	1	" " x 3724	18,5	-
327	1	" " x 3388	16,8	-
328	1	" " x 4064	20,3	△4
329	1	" " x 3890	19,3	-
330	2	L65 x 65 x 6 x 5668	67,0	-
331	2	" "	67,0	-
332	2	L65 x 65 x 5 x 2220	21,6	△4 "
333	2	" "	21,6	△4 "
334	4	L50 x 50 x 4 x 1283	15,2	6
335	2	L65 x 65 x 5 x 1846	18,1	△4 "
336	2	" "	18,1	△4 "
337	4	L50 x 50 x 4 x 679	8,0	"
338	2	L65 x 65 x 5 x 2830	30,0	△4 "
339	2	L50 x 50 x 4 x 1808	10,4	△4 6
340	2	L65 x 65 x 5 x 2186	21,5	△4 10
341	2	L50 x 50 x 4 x 906	5,0	△4 6
230	1	L50 x 50 x 5 x 1304	4,9	8 △4
230a	1	ϕ 12 x 2108	1,9	" △4
230b	1	PL 40 6,4 x 713	1,4	" △4
230c	1	PL 30 x 3 x 60	0,1	" △4
230f	2	PASADOR DE BRONCE 5 ϕ 70		" △4
230d	4	R. 40 x 3 x 55	0,2	△4

PESO FERRETERIA GALV. = 10.647 kg △4

CONTINUACION

MARCA	CANT	DESCRIPCION	PESO	VER LAM Nº
86	2	L50 x 50 x 4 x 2571	15,1	6
87	2	PL 123 x 6,4 x 191 + 87A 2 PL 50 x 4,8 x 50	2,3	△4 "
88	2	PL 123 x 6,4 x 191 + 88A 2 PL 50 x 4,8 x 50	2,3	△4 "
89	2	L50 x 50 x 4 x 2318	17,1	"
90	2	" "	17,1	"
91	2	x 2236	13,1	7
92	2	PL 123 x 6,4 x 190 + 92A 2 PL 50 x 4,8 x 50	2,2	△4 6
93	2	PL 123 x 6,4 x 190 + 93A 2 PL 50 x 4,8 x 50	2,2	△4 "
94	2	PL258 x 6,4 x 293	7,0	7 △4
95	2	PL 258 x 6,4 x 293 + 95A 4 PL 50 x 4,8 x 50	7,2	△4 "
96	2	L65 x 65 x 5 x 1387	13,7	"
97	2	" " x 1387	13,7	"
98	2	L65 x 65 x 5 x x2356	23,4	"
99	2	PL299 x 6,4 x 350	9,8	△4
100	2	L65 x 65 x 5 x 1479	14,7	"
101	2	" "	14,7	"
102	2	PL130 x 6,4 x 211 + 102A 2 PL 40 x 7,9 x 40	2,8	△4 5
103	2	PL 130 x 6,4 x 211 + 103A 2 PL 40 x 7,9 x 40	2,8	△4 "
104	2	L65 x 65 x 5 x 3131	31,1	7
105	2	" "	31,1	"
106	2	PL130 x 6,4 x 198 + 106A 2 PL 40 x 7,9 x 40	2,4	△4 5
107	2	PL 130 x 6,4 x 198 + 107A 2 PL 40 x 7,9 x 40	2,4	△4 "
108	2	L50 x 50 x 4 x 2597	15,2	7
109	2	L65 x 65 x 5 x 3206	31,9	"
110	2	" "	31,9	"
111	2	PL130 x 6,4 x 198 + 111A PL 40 x 7,9 x 40	2,4	△4 5
112	2	" + 112A PL 40 x 7,9 x 40	2,4	△4
113	2	L90 x 90 x 6 x 1506	24,9	7
114	2	" "	24,9	"
115	2	L65 x 65 x 5 x 2699	26,8	"
116	2	PL336 x 6,4 x 466	14,7	△4
117	2	L 90 x 90 x 6 x 1588	26,3	"
118	2	" "	26,3	"
119	2	PL 193 x 6,4 x 246 + 119A 2 PL 77 x 12,7 x 92	6,1	△4 6
120	2	PL 193 x 6,4 x 246 + 120A 2 PL 80 x 12,7 x 90	6,1	△4 "
121	2	L 90 x 90 x 6 x 3409	56,5	7
122	2	" "	56,5	"
123	2	PL194 x 6,4 x 245 + 123A 2 PL 76 x 12,7 x 93	5,7	△4 6
124	2	PL 194 x 6,4 x 245 + 124A 2 PL 79 x 12,7 x 91	5,7	△4 "
125	2	L 90 x 90 x 6 x 3491	57,8	7
126	2	" "	57,8	"
127	2	L65 x 65 x 5 x 2940	29,2	"
128	2	PL194 x 6,4 x 232 + 128A 2 PL 76 x 12,7 x 91	5,7	△4 6
129	2	PL 194 x 6,4 x 232 + 129A 2 PL 76 x 12,7 x 93	5,7	△4 "
130	2	L90 x 90 x 6 x 1655	27,4	7
131	2	" "	27,4	"
132	2	L90 x 90 x 6 x 3100	51,3	"
133	2	PL 340 x 7,9 x 490	22,3	△4 "
134	2	PL135 x 6,4 x 185 + 134A 2 PL 50 x 12,7 x 50	2,9	"
135	2	PL 135 x 6,4 x 185 + 135A 2 PL 50 x 12,7 x 50	2,8	"
136	2	L90 x 90 x 8 x 2200	48,3	△4
137	2	" "	48,3	△4 "
138	2	PL 208 x 6,4 x 298 + 138A 2 PL 74 x 12,7 x 94	7,0	△4 "
139	2	PL 208 x 6,4 x 298 + 139A 2 PL 83 x 12,7 x 88	7,0	△4 "
140	4	L90 x 90 x 8 x 4880	213,0	8
141	2	PL164 x 6,4 x 250 + 141A 2 PL 50 x 12,7 x 50	4,3	△4 "
142	2	PL 164 x 6,4 x 250 + 142A 2 PL 50 x 12,7 x 50	4,3	△4 "
143	4	L90 x 90 x 6 x 5536	183,4	"
144	2	PL 164 x 6,4 x 240 + 144A 2 PL 50 x 12,7 x 50	4,2	△4 "
145	2	PL 164 x 6,4 x 240 + 145A 2 PL 50 x 12,7 x 50	4,2	△4 "
146	4	L90 x 90 x 6 x 5215	205,8	"
147	2	PL 164 x 6,4 x 230 + 147A 2 PL 50 x 12,7 x 50	4,0	△4 "
148	2	PL 164 x 6,4 x 230 + 148A 2 PL 50 x 12,7 x 50	4,0	△4 "
149	2	L 90 x 90 x 6 x 3075	50,9	"
150	2	" " "	50,7	"
151	4	L90 x 90 x 8 x 4407	192,3	"
152	2	PL 197 x 6,4 x 295 + 152A 2 PL 50 x 12,7 x 50	5,9	△4 "
153	2	PL 197 x 6,4 x 295 + 153A 2 PL 50 x 12,7 x 50	5,9	△4 "
154	4	L 90 x 90 x 8 x 5207	227,2	"
155	2	PL 164 x 6,4 x 240 + 155A 2 PL 50 x 12,7 x 50	4,2	△4 "
156	2	PL 164 x 6,4 x 240 + 156A 2 PL 50 x 12,7 x 50	4,2	△4 "
157	4	L90 x 90 x 8 x 5877	256,5	"
158	2	PL164 x 6,4 x 230 + 158A 2 PL 50 x 12,7 x 50	4,0	△4 "
159	2	PL 164 x 6,4 x 230 + 159A 2 PL 50 x 12,7 x 50	4,0	△4 "
160	2	L 90 x 90 x 8 x 6560	143,1	"
161	2	"	143,1	"
162	4	PL190 x 6,4 x 237	8,4	△4
163	2	L100 x 100 x 6 x 6401	117,1	"
164	2	PL 219 x 6,4 x 320	5,6	△4
165	4	L 64 x 64 x 6,4 x 5458	133,2	△4 "
166	4	" "	133,2	△4
167	4	L65 x 65 x 5 x 2340	46,5	"
168	4	" "	46,5	"
169	8	" x 2121	84,3	-

LISTA DE MATERIALES PARA 1 TORRE

MARCA	CANT	DESCRIPCION	PESO	VER LAM Nº
1	1	L65 x 65 x 5 x 4274	21,2	4
2	1	" "	21,2	"
3	2	" "	42,4	"
4	1	L90 x 90 x 8 x 5841	63,7	"
5	1	" "	63,7	"
6	2	" "	127,5	"
7	1	L127 x 127 x 12,7 x 5946	141,1	"
8	1	L127 x 127 x 12,7 x 5946	141,1	"
9	2	L127 x 127 x 12,7 x 5946	282,1	"
10	1	L152 x 152 x 12,7 x 5929	172,9	"
11	1	" "	172,9	"
12	2	" "	345,9	"
13	1	" x 5416	158,0	"
14	1	" "	158,0	"
15	2	" "	316,0	"
16	1	" x 4086	119,2	"
17	1	" "	119,2	"
18	2	" "	238,4	"
25	2	L203 x 203 x 12,7 x 3487	272,4	5
26	2	" x 3487	272,4	"
27	4	" x 506	79,5	"
28	4	" "	79,5	"
29	2	L50 x 50 x 4 x 4660	27,3	"
30	2	L65 x 65 x 5 x 2002	19,8	△4 "
31	2	" "	19,8	△4 "
32	2	L65 x 65 x 5 x 1774	17,6	△4 "
33	2	" "	17,6	△4 "
34	1	PL132 x 6,4 x 180 + 4 PL 50 x 5 x 50	1,5	△4
35	2	PL140 x 16 x 195	6,9	△4
36	2	PL138 x 6,4 x 229 + 36A 2 PL 50 x 4,8 x 50	3,2	△4
37	2	PL138 x 6,4 x 229 + 37A 2 PL 50 x 4,8 x 50	3,0	△4
38	2	L 65 x 65 x 5 x 2078	20,6	"
39	2	L50 x 50 x 4 x 3219	18,9	"
40	2	" "	18,9	"
41	2	PL 60 x 7,9 x 246	1,8	△4
42	40	L. 127 x 75 x 12,7 x 230	185,3	
43	2	L65 x 65 x 5 x 2236	22,2	"
44	2	L65 x 65 x 5 x 2879	28,6	"
45	2	" "	28,6	"
46	4	PL283 x 6,4 x 306	16,2	△4
47	2	L 90 x 90 x 6 x 2036	33,7	"
48	2	L65 x 65 x 6 x 2918	34,5	"
49	2	" "	34,5	"
50	2	PL130 x 6,4 x 196 + 50A 2 PL 40 x 7,9 x 40	2,7	△4 "
51	2	PL 130 x 6,4 x 196 + 51A 2 PL 40 x 7,9 x 40	2,7	△4 "
52	2	L65 x 65 x 6 x 3041	35,9	6
53	2	" "	35,9	"
54	6	PL 120 x 15,9 x 316	28,4	△4 5
55	12	L90 x 90 x 8 x 160	20,9	5
56	2	PL258 x 6,4 x 395 + 56A 2 PL 40 x 4,8 x 40	10,2	△4 6
57	2	PL 258 x 6,4 x 395 + 57A 2 PL 40 x 7,9 x 40	9,6	△4 "
58	2	L65 x 65 x 5 x 2597	25,8	"
59	2	L65 x 65 x 6 x 3126	36,9	"
60	2	" "	36,9	"
61	4	PL312 x 6,4 x 343	20,0	△4
62	2	L100 x 100 x 6 x 2369	43,4	"
63	2	L 90 x 90 x 8 x 3171	69,2	"
64	2	" "	69,2	"
65	2	PL193 x 6,4 x 244 + 65A 2 PL 78 x 12,7 x 92	5,9	△4 "
66	2	PL 193 x 6,4 x 244 + 66A 2 PL 79 x 12,7 x 91	5,9	△4 "
67	2	L 90 x 90 x 6 x 3460	57,3	"
68	2	" "	57,3	"
71	2	PL246 x 6,4 x 416 + 71A 2 PL 77 x 12,7 x 92	9,6	△4
72	2	PL 246 x 6,4 x 416 + 72A 2 PL 79 x 12,7 x 91	11,1	△4 "
73	2	L 90 x 90 x 6 x 2564	42,5	"
74	2	L 90 x 90 x 6 x 3380	56,0	"
75	2	" "	56,0	"
76	2	L100 x 100 x 6 x 2840	52,0	"
77	2	PL 313 x 7,9 x 391	15,3	7/△4
78	2	"	15,3	△4
79	9	PL50 x 4,8 x 50 △4	0,9	6
80	8	PL 50 x 7,9 x 50 △4	1,2	"
81	8	PL 50 x 9,5 x 50 △4	1,6	"
82	16	PL 50 x 12,7 x 50 △4	3,8	"
83	2	L65 x 65 x 5 x 1912	19,0	"
84	4	PL 165 x 6,4 x 186	5,7	△4
85	2	L 50 x 50 x 4 x 2571	15,0	

ESPECIFICACIONES

1.- **MATERIAL:** ACERO ESTRUCTURAL A37-24ES, SEGUN NCh 203 Y/O ASTM A36 PARA PERFILES Y PLANCHA DE e ≤ 6mm. ACERO ESTRUCTURAL A52-34ES Y/O ASTM A572 Gr 50 PARA PERFILES DE e ≥ 8mm. PERNOS DE CALIDAD ASTM A-325 TIPO I 5/8". S.I.C.
2.- **FABRICACION Y MONTAJE:** SE EJECUTARA EN CONFORMIDAD CON ESPECIFICACIONES TECNICAS.
3.- **GALVANIZADO:** TODAS LAS PIEZAS SERAN GALVANIZADAS POR INMERSION CALIENTE CONFORME A ASTM A-123. LOS PERNOS SERAN GALVANIZADOS (HOT DIP) CONFORME A ASTM A-153.
4.- PERFILES DE ACERO A572 Gr 50 DEBERAN SER LAMINADOS.

NOTAS

1.- TODAS LAS DIMENSIONES SON EN MILIMETROS, EXCEPTO DONDE SE INDICA.
2.- TODOS LOS AGUJEROS SON DE 11/16" ϕ.
3.- TODOS LOS PERNOS LLEVARAN 1 GOLILLA DE PRESION.
4.- TODAS LAS PIEZAS LLEVARAN INDICADA LA MARCA QUE LE CORRESPONDE EN PLANO (VER NOTA IMPORTANTE) ESTA SE HARA A ESTAMPA Y PINTADA SOBRE EL GALVANIZADO, UNA A CONTINUACION DE LA OTRA.
5.- EN LA CANTIDAD DE PERNOS SE INCLUYE UN 5% POR EXCESO
6.- SE DEBERA REALIZAR UN MONTAJE DE PRUEBA, ANTES DE GALVANIZAR EL QUE SERA RECIBIDO POR INGENIERIA
7.- EL RADIO MINIMO DE PERFILES PLEGADOS A52-34ES SERA DE 2,5 ESPESORES.

REFERENCIAS

CMD-14604 LAMINA 1 - PLANO DE DISEÑO
CMD-14604 LAMINA 3 - DETALLE UNIONES
CMD-14604 LAMINAS 4,5,6,7,8,9,10 - DETALLES DE FERRETERIA

PERNOS Y GOLILLAS

CANT	DESCRIPCION	PESO
527	PERNOS 5/8" ϕ x 1 1/2" △4	79,0
324	" " x 1 3/4" △4	51,8
306	" " x 2" △4	52,0
210	" " x 2 1/4" △4	37,8
58	" " x 2 1/2" △4	11,0
343	PERNOS 3/4" ϕ x 2 1/4" △4	89,2
1425	GOLILLAS DE PRESION PARA 5/8" ϕ △4	22,8
343	" " 3/4" ϕ △4	8,7

PESO PERNOS Y GOLILLAS GALV = 365 Kg
PESO TOTAL TORRE GALV. 11012 Kg △4

NOTAS PARA MONTAJE

1.- LARGO DE PERNOS QUE SE USARAN (AGUJS. 11/16" ϕ)
PARA AGARRE DE 8 A 12 mm USAR PERNOS DE 5/8" ϕ x 1 1/2"
" " 13 A 18 " " " " x 1 3/4"
" " 19 A 24 " " " " x 2"
" " 25 A 30 " " " " x 2 1/4"
" " 31 A 36 " " " " x 2 1/2"

NOTA IMPORTANTE

PARA UNA MEJOR IDENTIFICACION DE LAS PIEZAS SE DEBERA ANTEPONER LAS LETRAS TC A LAS MARCAS DADAS EN ESTE PLANO, EJEMPLO: △4
PIEZA MARCA 1 SERA TC - 1, ETC

Nº	FECHA	MODIFICACIONES	PROY	DIB	REV	APROBADO
5	90-07-04	REV. ESPECIFICACIONES	R.E.S.	C.A.F.		
4	87/12/4	REV. SADE CONF. FABRICADO				
3	87/05/05	REV. CHILECTRA METROP. △3	RES.	LSS		
2	87/04/09	REV. SADE ANOTADAS △2				
1	DIC-1986	POR MODIFICACION DE DETALLE 9 DE LAMINA 3 SE MODIFICARON LARGO Y PESO DE MARCAS	ICL/RES	HQR		

LINEA 220 KV ALTO JAHUEL - LOS ALMENDROS

TORRE TIPO TC TRACCION CORDILLERA 0º-22,5º

DISPOSICION GENERAL DE MONTAJE

COMPAÑIA CHILENA METROPOLITANA DE DISTRIBUCION ELECTRICA S. A.

ESCALA NO	APROBADO	FECHA 1986-08-07
PROY ICL/RES		
DET. MBD		CMD-14604
DIB HQR		
REV	INGENIERO JEFE	LAMINA 2 DE 10